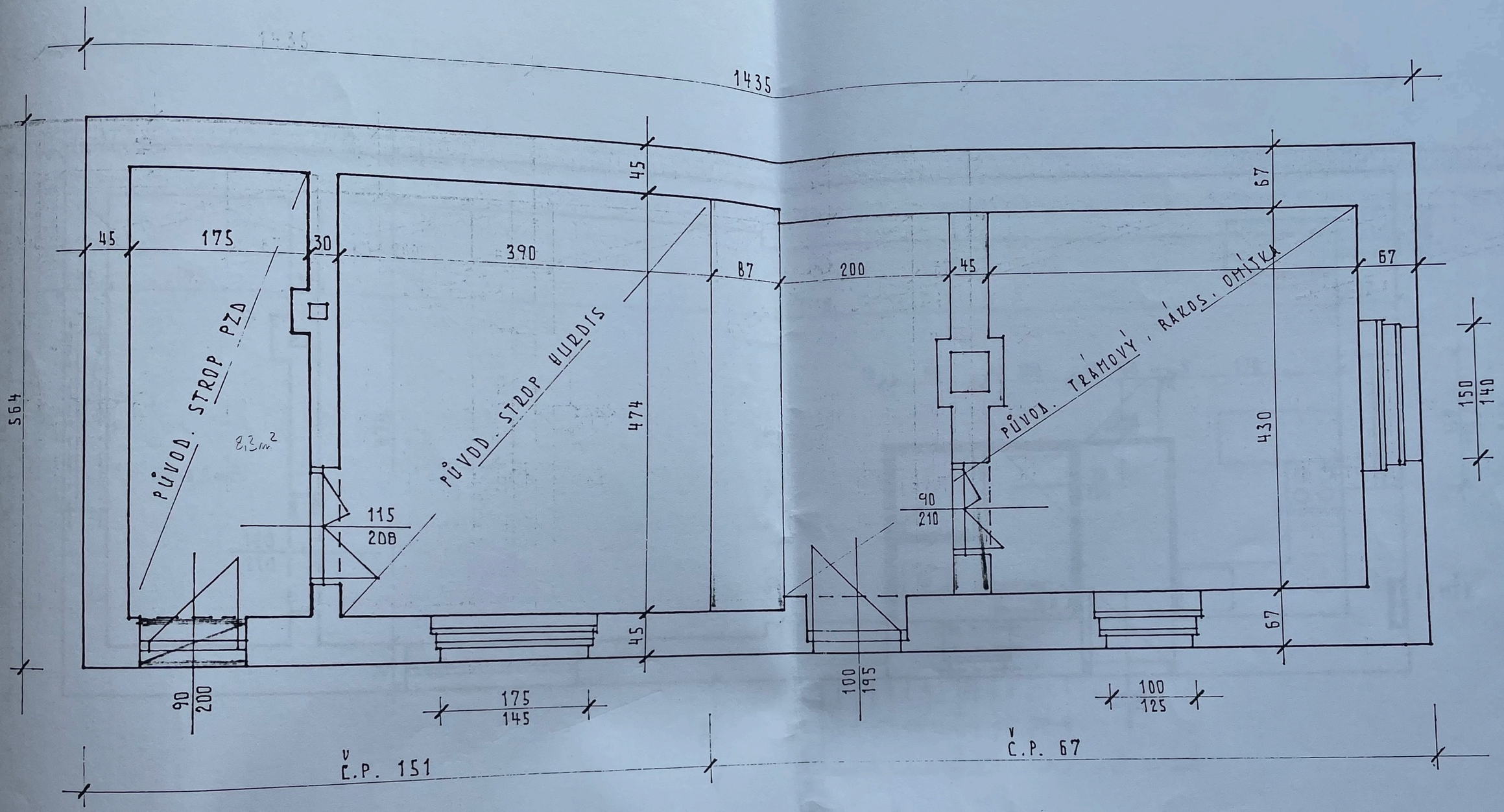
1435
564
45
175
30
390
87
200
45
67
67
PŮVOD. STROP PZD
8,3m²
PŮVOD. STROP HURDIS
474
PŮVOD. TRÁMOVÝ, RÁKOS. OMÍTKA
430
150
140
115
208
90
210
45
67
90
200
175
145
100
195
100
125
Č.P. 151
Č.P. 67

OLDŘICH

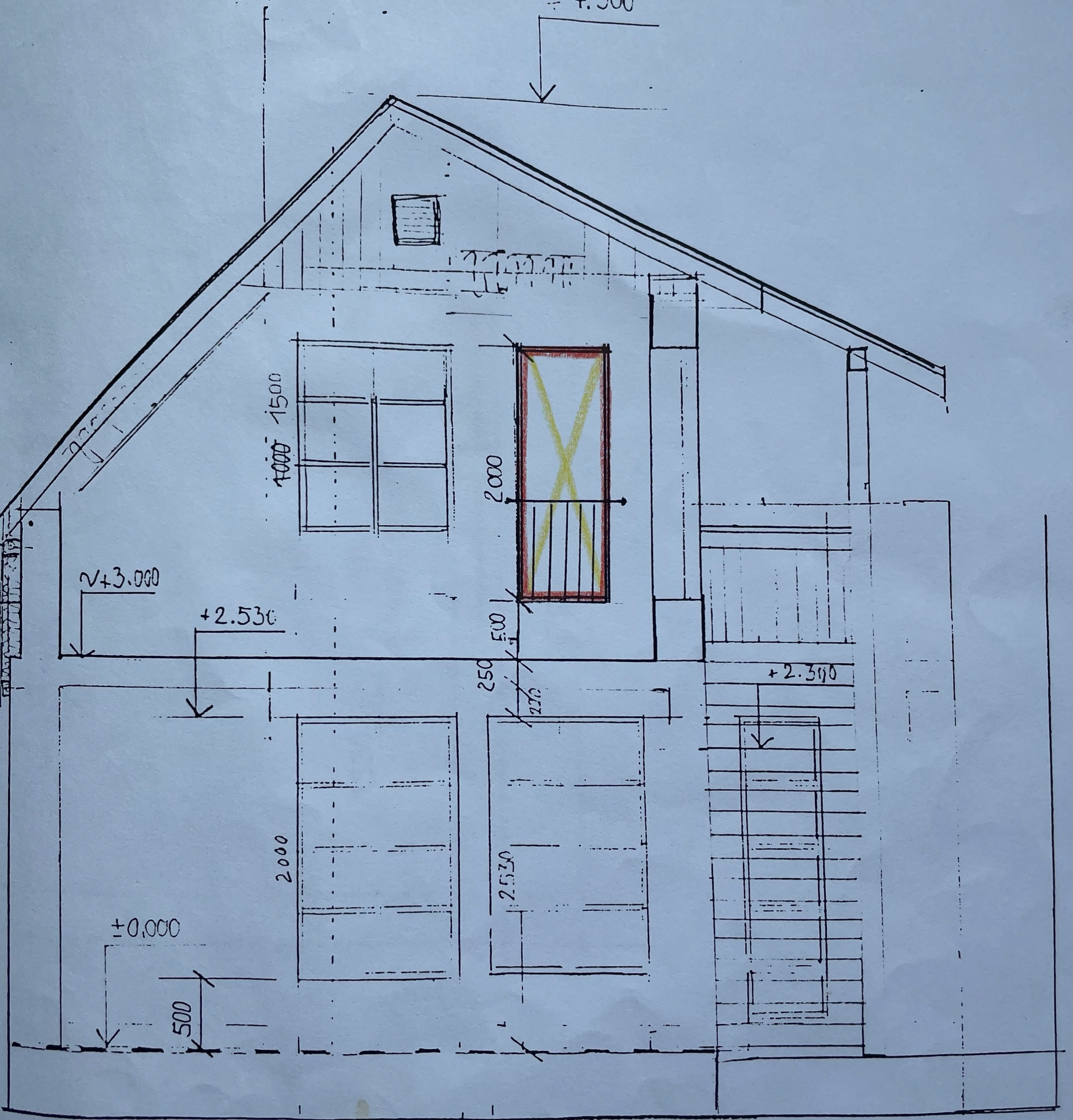
+4.500
1500
1000
2000
500
250
220
2530
+3.000
+2.530
+2.300
2000
±0.000
500

II.NP - PODKROVÍ M 1:50

PŮDORYS

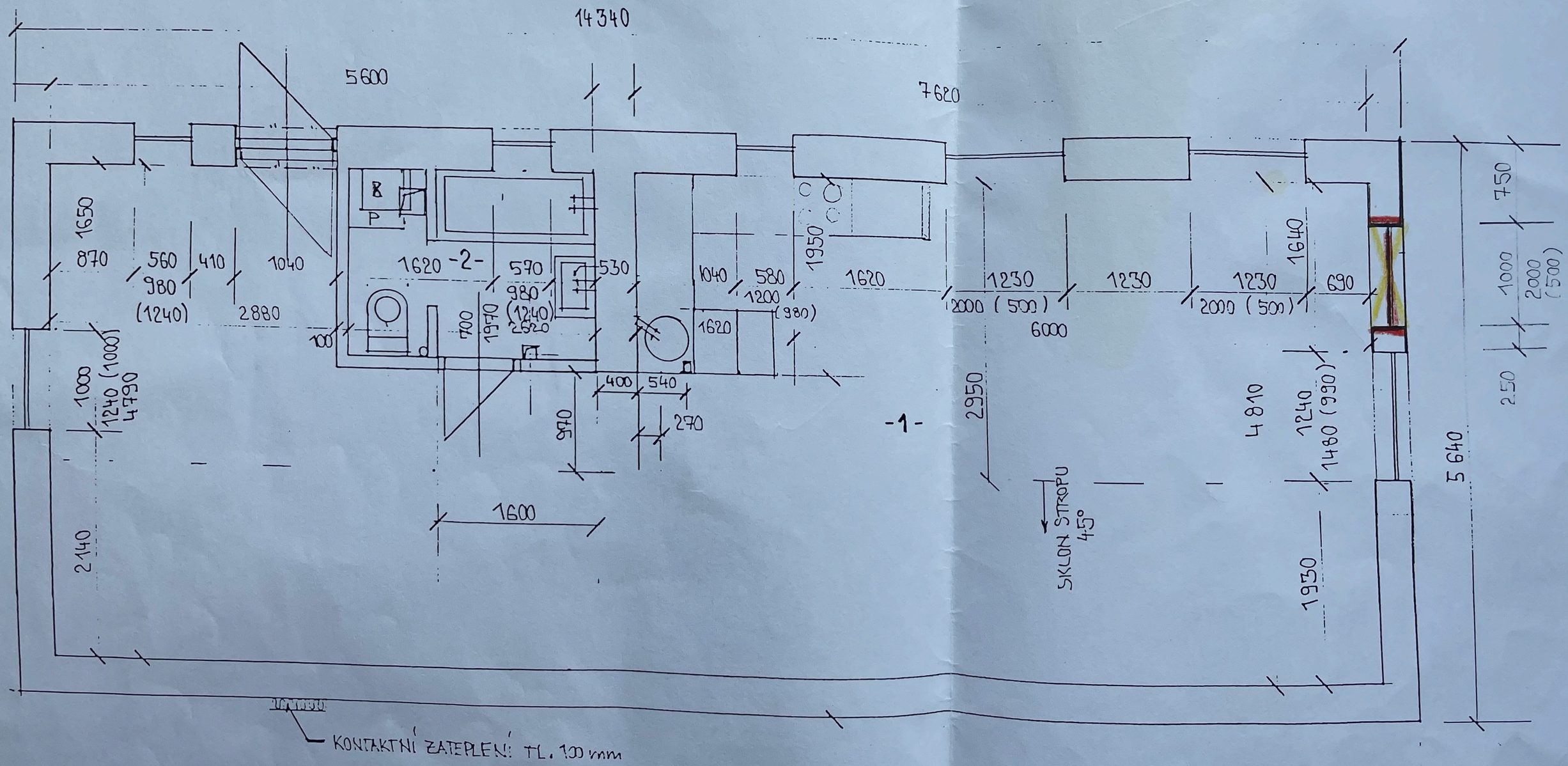

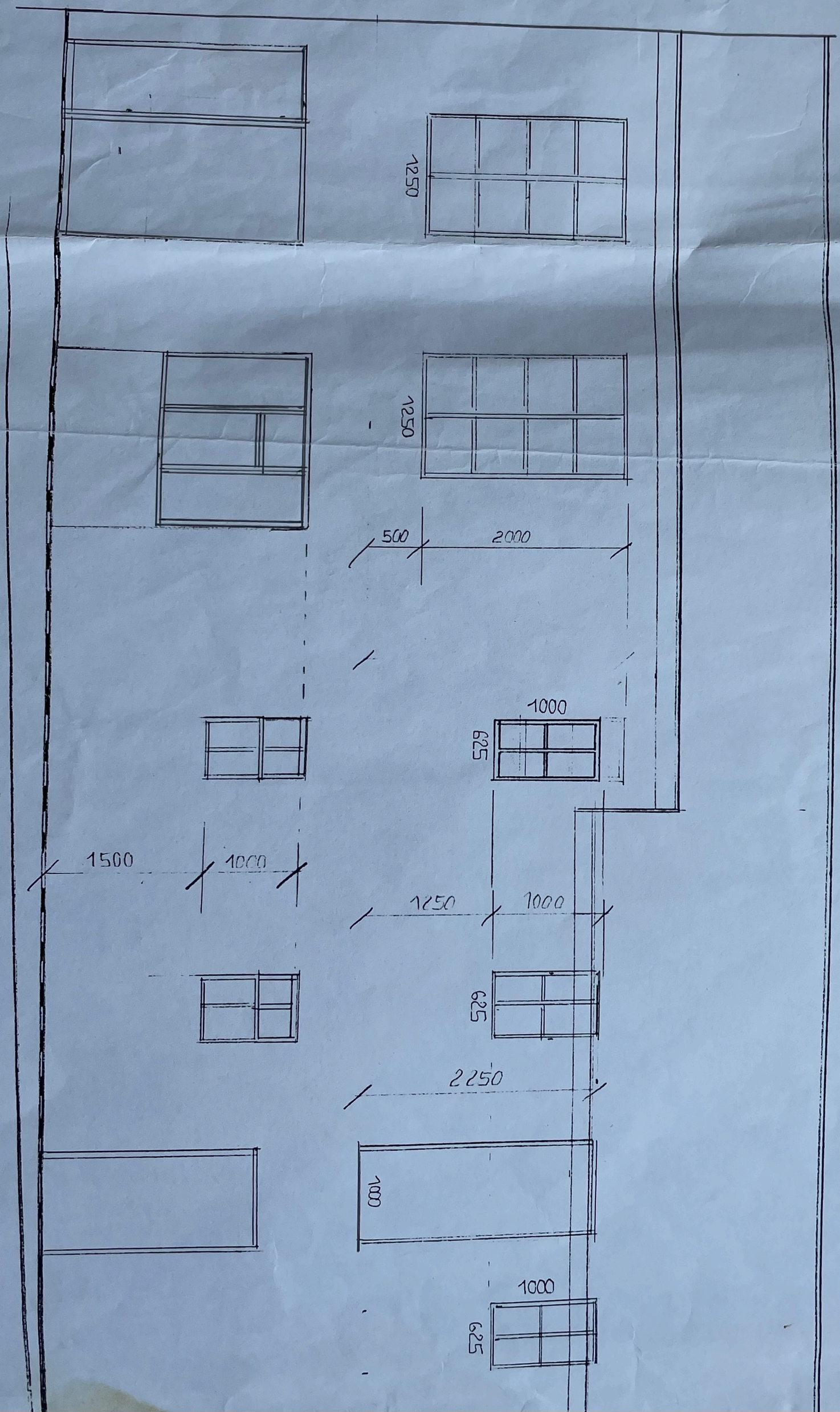
1250
1250
500
2000
1000
625
1500
1000
1250
1000
625
2250
100
1000
625